Stand:26.10.2026

Gefahrgutbehälter für Batterien/Akkus

Behälternummer: 104 003 - for LiPo batteries

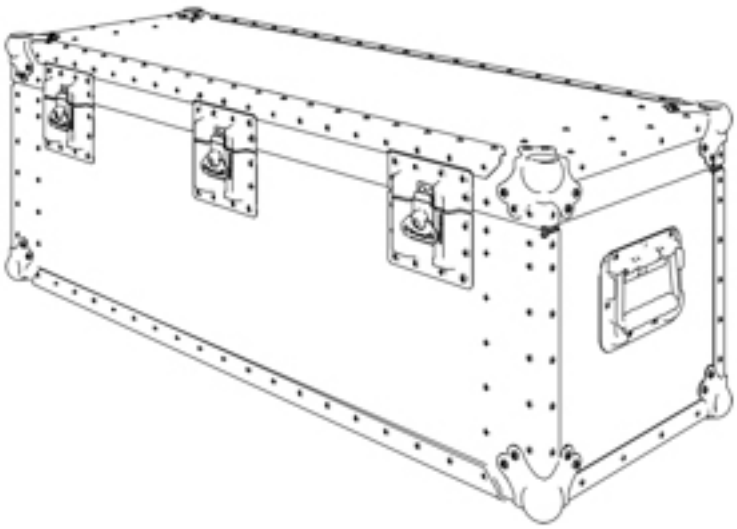

www.thermodyne.de
info@thermodyne.de

Thermodyne®
VERPACKUNGSSYSTEME

Inhaltsverzeichnis

Information 3
Abmessungen 3
Farben 4

Information

Der Gefahrgutbehälter 104 003 wurde speziell für die Lagerung und den Transport von NiCd- und Lithium-Ionen-Batterien entwickelt. Er erfüllt die UN-Zulassungen UN 2795 und UN 3480 und ist somit für Gefahrgut der Verpackungsgruppen II und III geeignet. Der Behälter ist für Batterien mit maximalen Abmessungen von 272 mm x 195 mm x 132 mm (L x B x H) und einem Höchstgewicht von 15 kg ausgelegt. Er entspricht der ATA 300 Cat 1 Spezifikation (280 Falltests). Zudem kann der Behälter in der gewünschten Farbe, mit individueller Prägung und maßgefertigtem Schaumeinsatz gefertigt werden. Spezialgrößen sind auf Anfrage verfügbar.

Abmessungen

Innen (l x b x h (UT + OT)) [mm]:
350 x 270 x 240 (185 + 55)

Außen (l x b x h (UT + OT)) [mm]:
354 x 276 x 240 (185 + 55)

Farben

RAL: ähnlich zu 9011, schwarz

RAL: ähnlich zu 7016, anthrazit

RAL: ähnlich zu 9007, silbergrau

RAL: ähnlich zu 9010, weiß

RAL: ähnlich zu 1021, gelb

RAL: ähnlich zu 2004, orange

RAL: ähnlich zu 2002, rot

RAL: ähnlich zu 6014, armeegrün

RAL: ähnlich zu 5002, blau

RAL: ähnlich zu 1002, sand

Kontakt

Stand:26.10.2026

Thermodyne GmbH

Nordstr. 15
49086 Osnabrück
Dr.-Ing. Daniel Bätzel

+49 (0) 541 / 181 4997-95
www.thermodyne.de
info@thermodyne.de